Montageanleitung
Aufputz

Stand 09/2016

SPRINZ
LEBEN MIT GLAS

Spiegelschrank

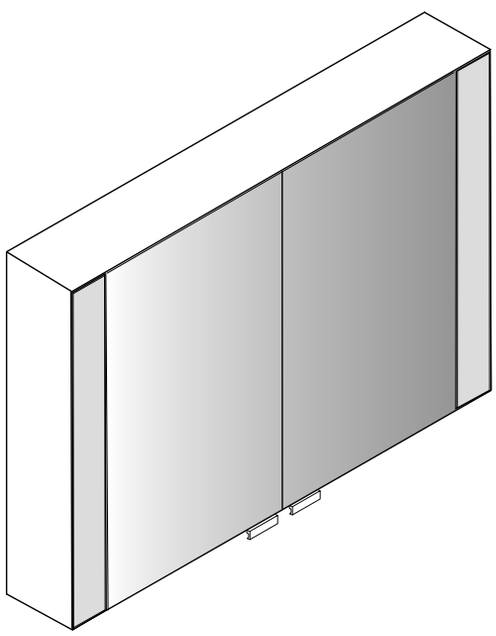

SPRINZ
Elegant-Line

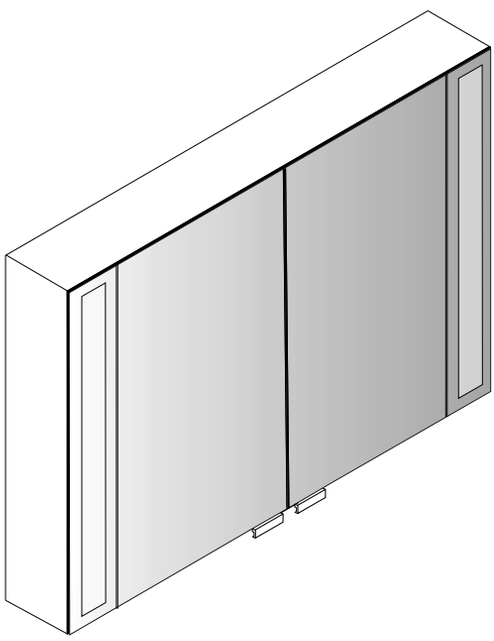

SPRINZ
Silver-Line

CE

Montage

SPIEGELSCHRANK **AUFPUTZ**

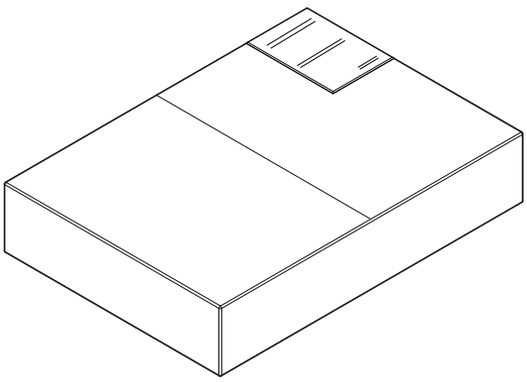

Verpackter Schrank

➲ Montageanleitung aus der Tüte entnehmen.

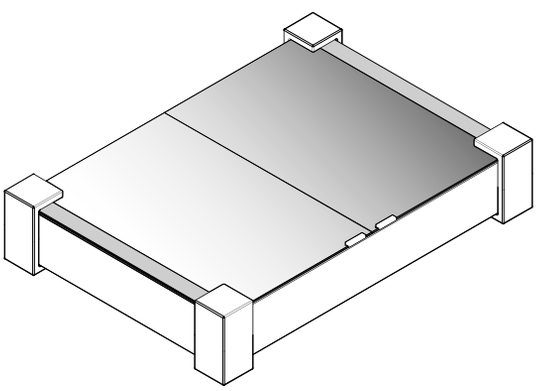

Verpackung Spiegelschrank

➲ Verpackung entfernen.
➲ Beleuchtung entfernen.
➲ Inhalt prüfen.

Lieferumfang

- Spiegelschrank (ohne oder mit Rahmen)
- Beleuchtung
- Schienen
- Schrauben
- Dübel

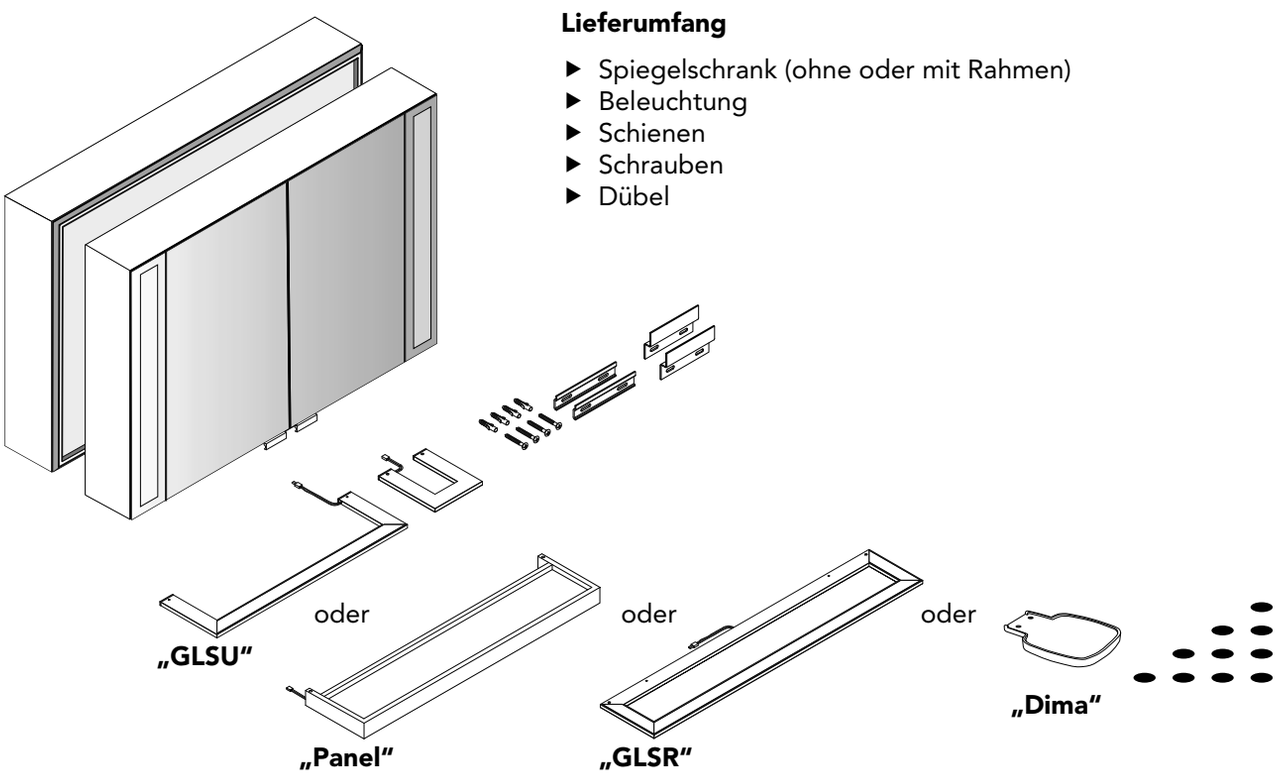

Montage

SPIEGELSCHRANK **AUFPUTZ**

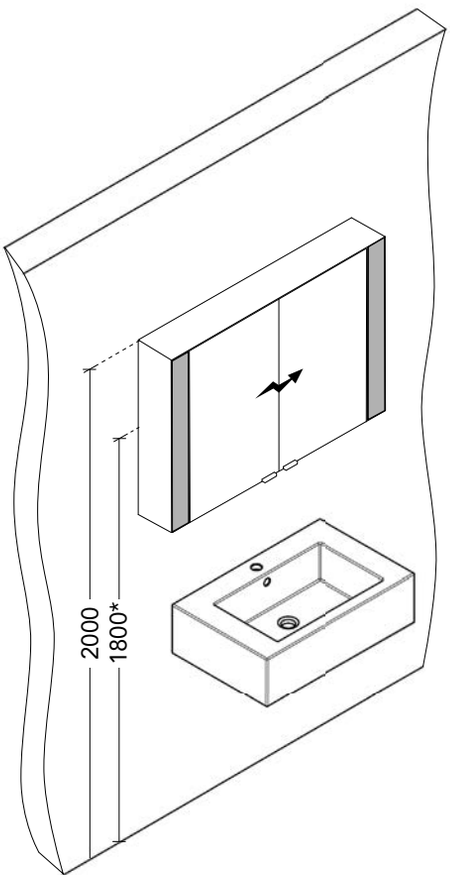

* (Kabel/Stromanschluß, mittig Spiegelschrank / Höhe 1800)

ACHTUNG: Bitte prüfen Sie vor der Montage, ob im Bohrbereich elektrische Leitungen verlaufen. Für entstehende Schäden durch Nichtbeachtung übernimmt SPRINZ keine Haftung.

Montagehöhe ohne Rückwandlicht

Empfehlung: 2000 mm Oberkante Spiegelschrank

- Oberkantenmaß minus 27 mm = Mitte Bohrloch
- Elegant-Line mit mittiger Beleuchtung:
  Seite minus 25 mm = Kante Schiene
- Elegant-Line mit seitlicher Beleuchtung:
  Seite minus 75 mm = Kante Schiene
- Silver-Line mit seitlicher Beleuchtung:
  Seite minus 125 mm = Kante Schiene
- 8 mm Bohrung für 8 mm Dübel

Montagehöhe mit Rückwandlicht

Empfehlung: 2000 mm Oberkante Spiegelschrank

- Oberkantenmaß minus 67 mm = Mitte Bohrloch
- Elegant-Line mit mittiger Beleuchtung:
  Seite minus 25 mm = Kante Schiene
- Elegant-Line mit seitlicher Beleuchtung:
  Seite minus 75 mm = Kante Schiene
- Silver-Line mit seitlicher Beleuchtung:
  Seite minus 125 mm = Kante Schiene
- 8 mm Bohrung für 8 mm Dübel

Anschlussplan 4-polig

Schrankanschluss **Hausanschluss**

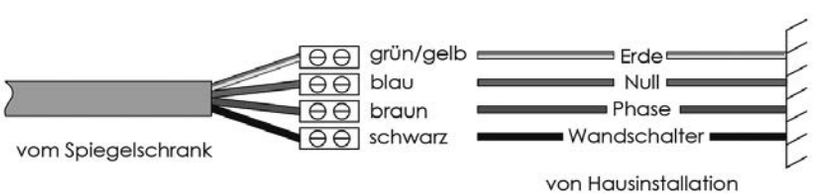

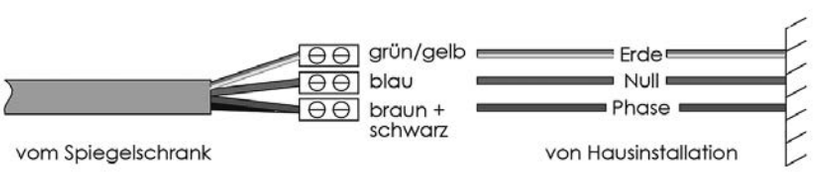

Montage

SPIEGELSCHRANK **AUFPUTZ**

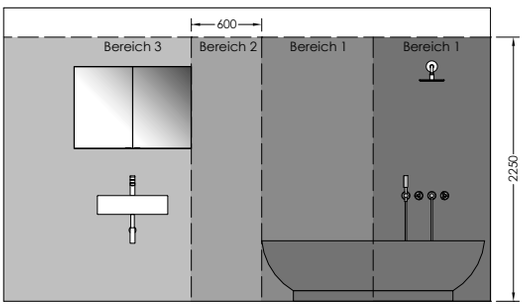

Hinweis vor der Montage!

Gefahrenbereich

➲ Bitte beachten Sie, dass die Montage nur im Gefahrenbereich 3 erlaubt ist!

Hinweis: Nur vom Fachmann anschließen lassen!

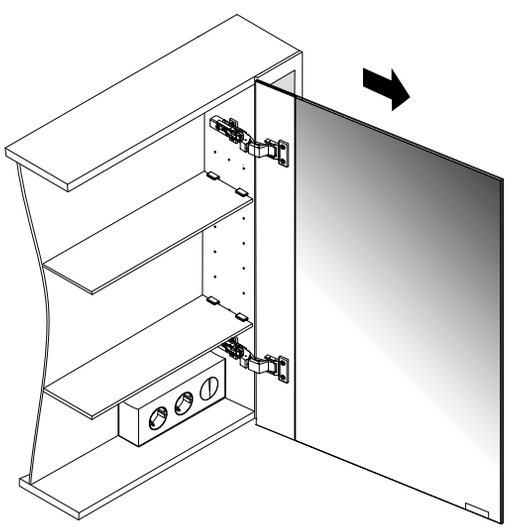

Türausbau

Empfehlung: Bauen Sie die Türen vor der Montage aus. Dadurch erleichtern Sie Ihr Handling.
Achten Sie darauf, dass die Türen nicht beschädigt werden!

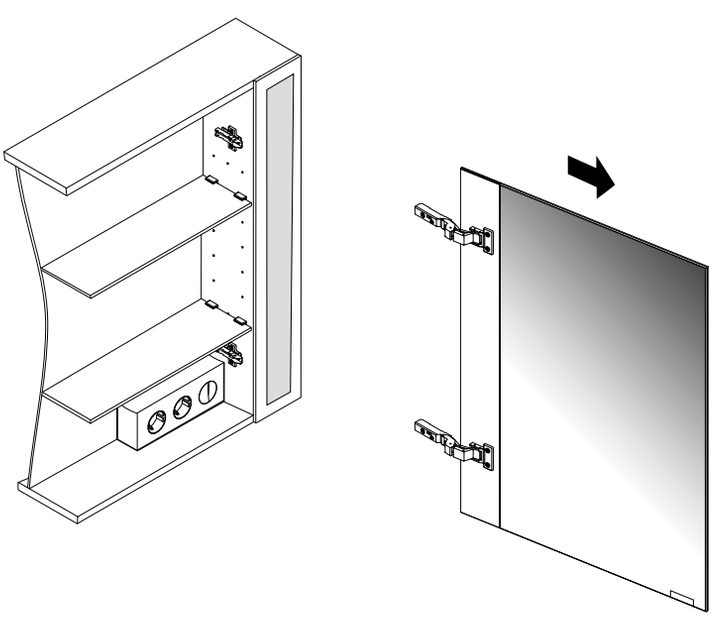

Montage

SPIEGELSCHRANK **AUFPUTZ**

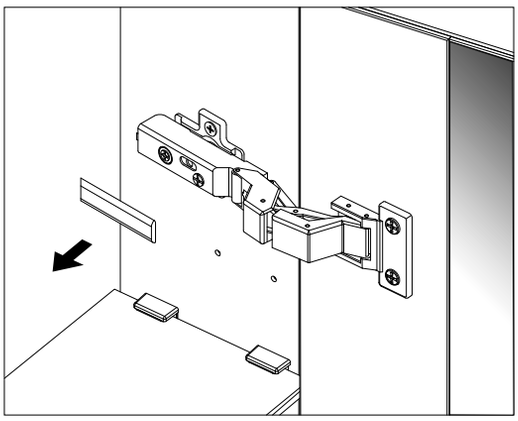

1. Abdeckkappe entfernen.

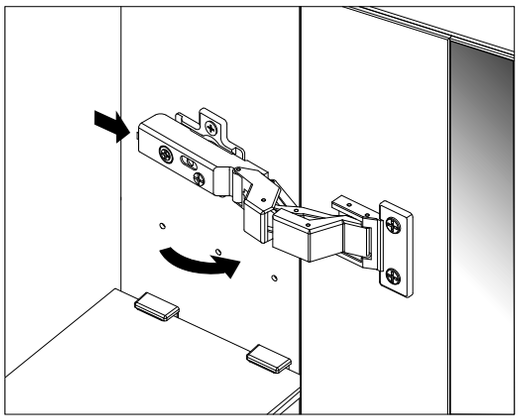

2. Ziehen Sie mit dem Finger an dem Hebel.
   KLICK. Das Scharnier ist entrastet.

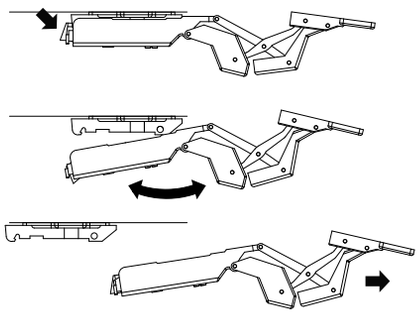

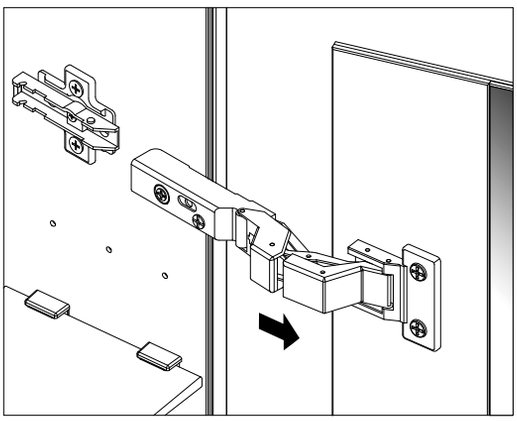

3. Entnehmen Sie die Türe und stellen
   Sie diese vorsichtig ab!

Montage

SPIEGELSCHRANK **AUFPUTZ**

Elegant-Line

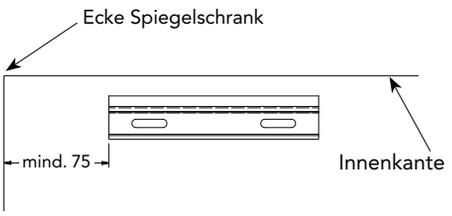

Silver-Line

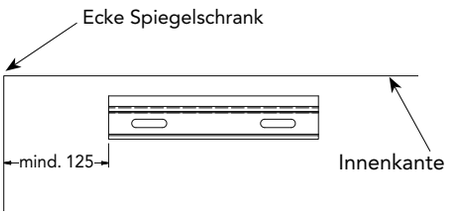

Elegant-Line

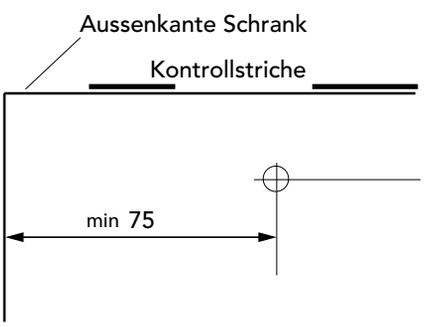

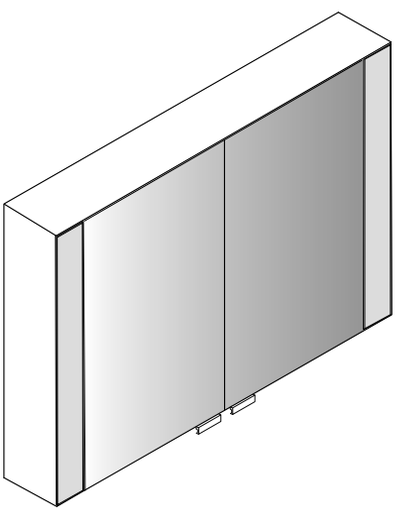

Silver-Line

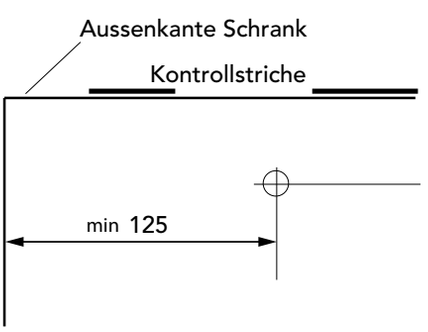

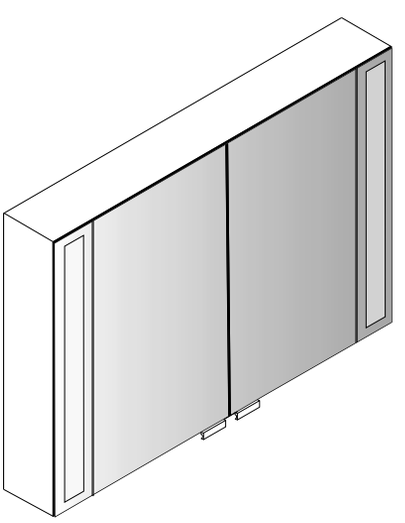

Montage

SPIEGELSCHRANK **AUFPUTZ**

Befestigung

➲ Wandsituation prüfen.
➲ Direktes Einhängen möglich.

ACHTUNG! Sollte die Wand schüsseln, müssen die Aufhängeschienen unterfüttert werden. Gleichen Sie die Differenz mit Ausgleichsmaterial aus, nicht im Lieferumfang enthalten.

Zwei Arten der Befestigung

➲ Standard-Befestigung für Spiegelschrank ohne Rückwandlicht **1**
➲ Befestigung für Spiegelschrank mit Rückwandlicht **2**

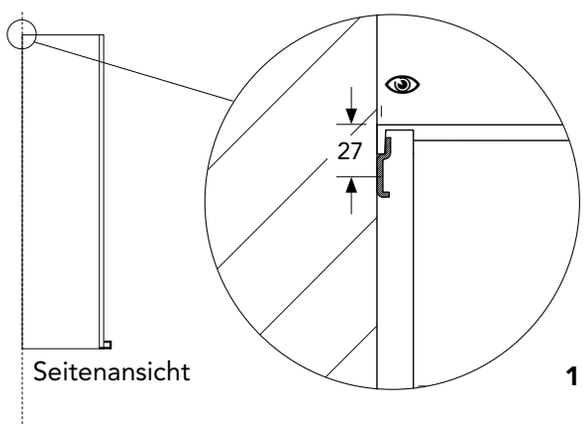

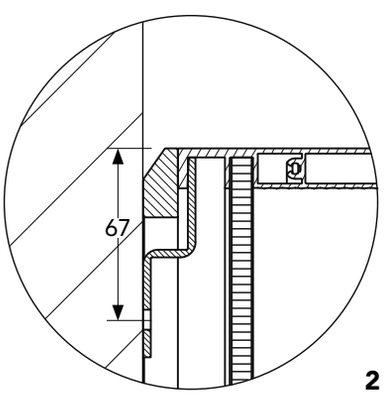

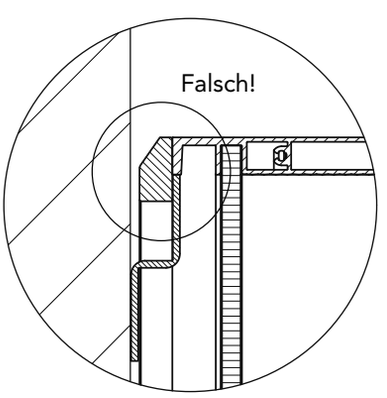

Kontrollieren Sie mit einer Wasserwaage die Ausrichtung.

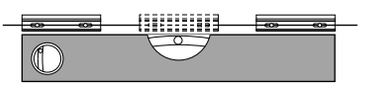

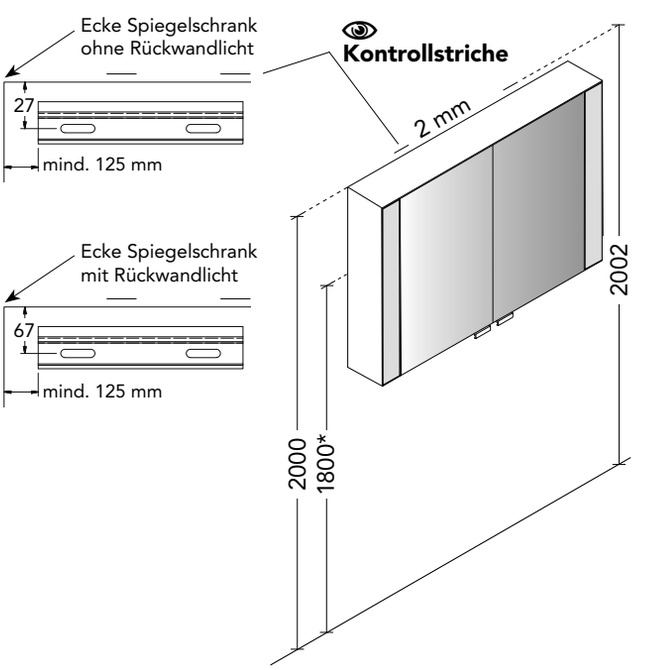

Montage

SPIEGELSCHRANK **AUFPUTZ**

Draufsicht

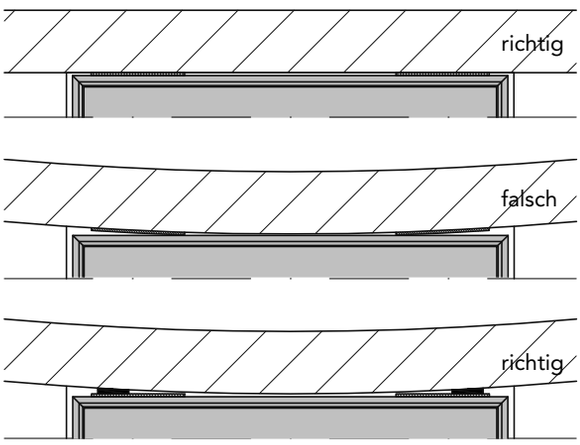

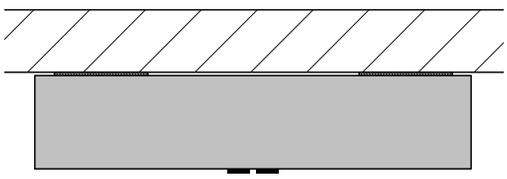

Schienen montieren

- Schrankbreite 400 - 1.000 mm: montieren Sie 2 Schienen
- Schrankbreite 1.000 - 1.500 mm: montieren Sie 3 Schienen
- Schrankbreite 1.500 - 2.250 mm: montieren Sie 4 Schienen
- 8 mm Bohrung für 8 mm Dübel

1

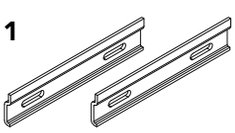

Schrankbreite 400 - 1.000 mm

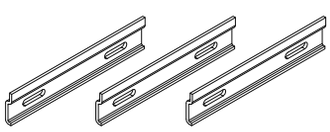

Schrankbreite 1.000 - 1.500 mm

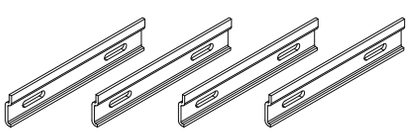

Schrankbreite 1.500 - 2.250 mm

2

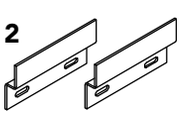

Schrankbreite 400 - 1.000 mm

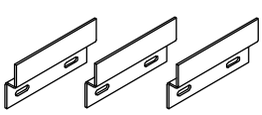

Schrankbreite 1.000 - 1.500 mm

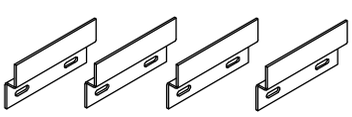

Schrankbreite 1.500 - 2.250 mm

GEFAHRENHINWEIS:
Spiegelschränke mit Rückwandlicht dürfen nur mit Schienen deren Kröpfung 18 mm beträgt aufgehängt werden.

Montage

SPIEGELSCHRANK **AUFPUTZ**

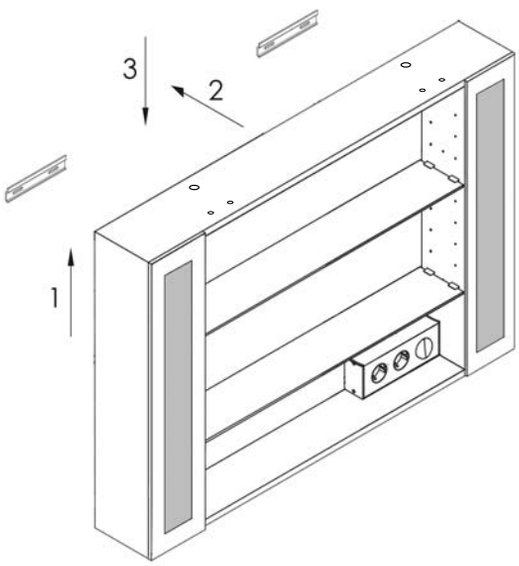

Aufhängen des Spiegelschranks

- ➲ Spiegelschrank hochnehmen **1**
- ➲ Spiegelschrank über der Schiene an der Wand ansetzen **2**
- ➲ Spiegelschrank nach unten absenken, bis er in die Schienen fasst **3**

Prüfen, ob der Spiegelschrank richtig eingehängt wurde. Wenn Sie die Kontrollstriche, nach dem einhängen sehen, hängt der Schrank richtig!

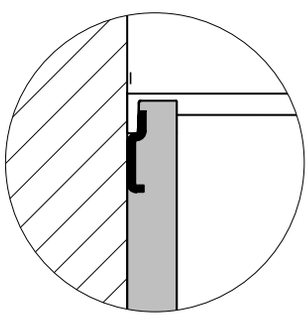

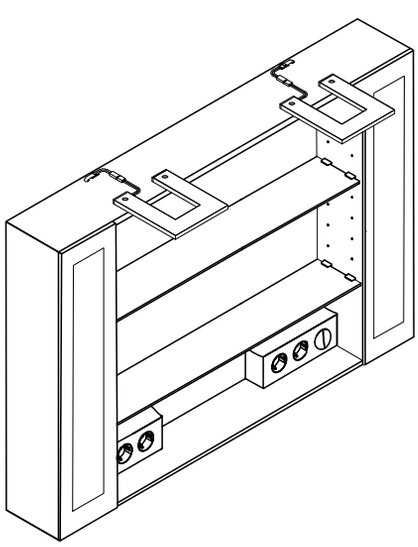

„GLSU“

Leuchten montieren (alle Leuchten)

Leuchten sollten erst nach dem Aufhängen des Spiegelschrankes montiert werden.

- ➲ Leuchten auf die vorgefertigten Löcher aufsetzen und festschrauben.
- ➲ Leuchten sorgfältig an den mitgelieferten Trafo anstecken.

HINWEIS:
Der elektrische Hauptanschluss ist von einem Fachmann durchzuführen.
Achtung! Stromkabel dabei nicht beschädigen. Bei unsachgemäßem Gebrauch übernehmen wir keine Haftung!

Montage

SPIEGELSCHRANK **AUFPUTZ**

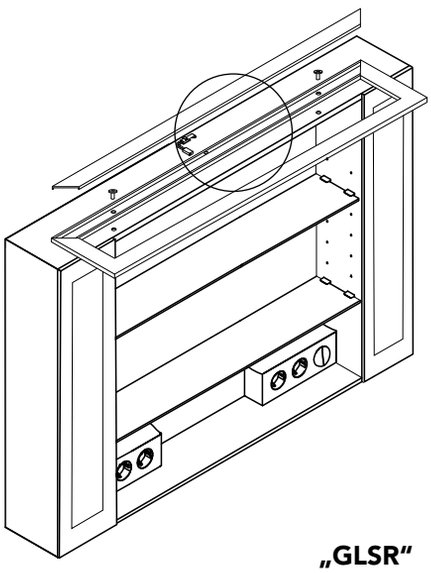

„GLSR“

Leuchte montieren (Rahmen)

Leuchte sollte erst nach dem Aufhängen des Spiegelschrankes montiert werden.

- ➲ Acrylabdeckung vorsichtig abnehmen.
- ➲ Leuchten auf die vorgefertigten Löcher aufsetzen und festschrauben.
- ➲ Acrylabdeckung wieder aufstecken.
- ➲ Leuchte sorgfältig an den mitgelieferten Trafo anstecken.

HINWEIS:
Der elektrische Hauptanschluss ist von einem Fachmann durchzuführen.
Achtung! Stromkabel dabei nicht beschädigen. Bei unsachgemäßem Gebrauch übernehmen wir keine Haftung!

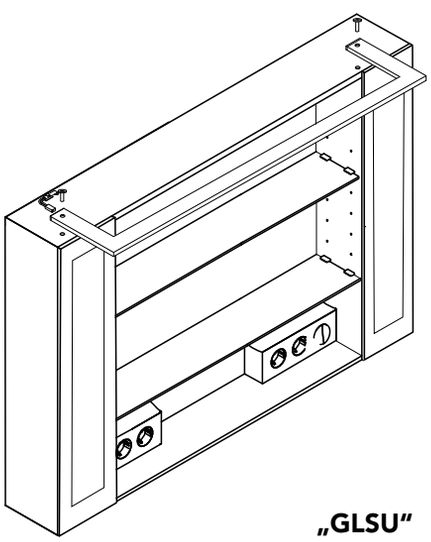

„GLSU“

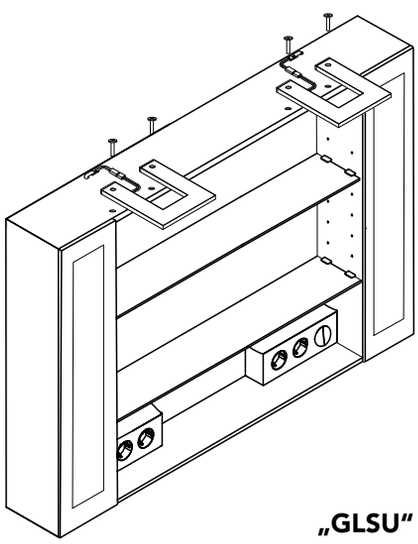

„GLSU“

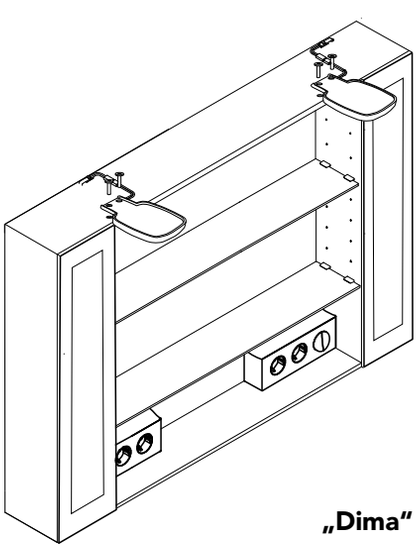

„Dima“

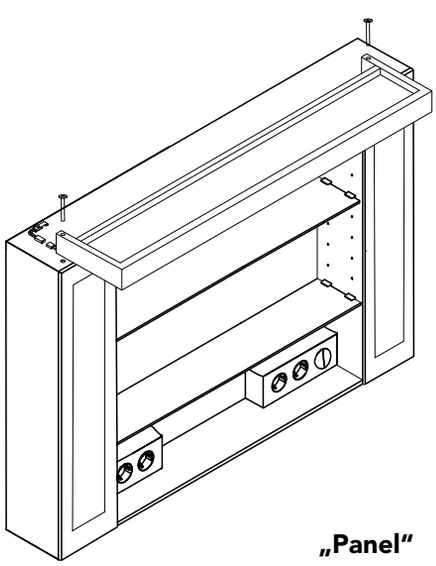

„Panel“

Montage

SPIEGELSCHRANK **AUFPUTZ**

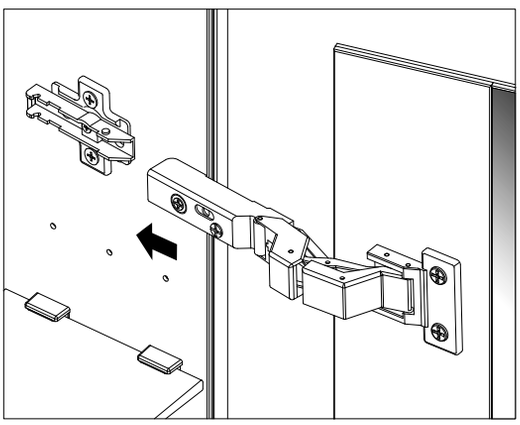

Türeinbau

Nach der Montage, bzw. dem Aufhängen die Türen wieder einbauen.

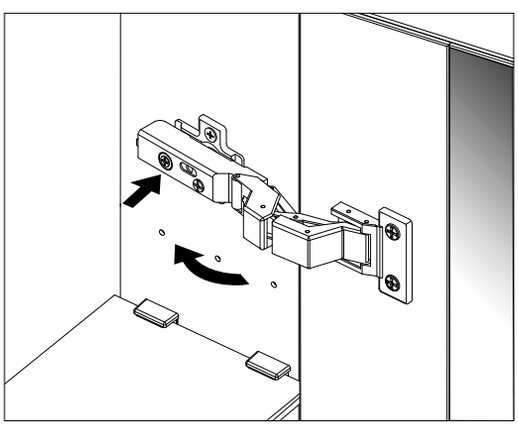

KLICK. Das Scharnier ist eingerastet.

Montage

SPIEGELSCHRANK **AUFPUTZ**

Türen einstellen

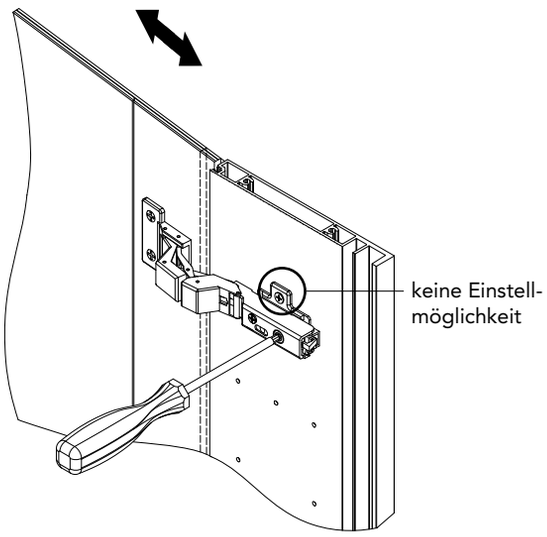

1. Abstand in der Tiefe – Tür zum Korpus

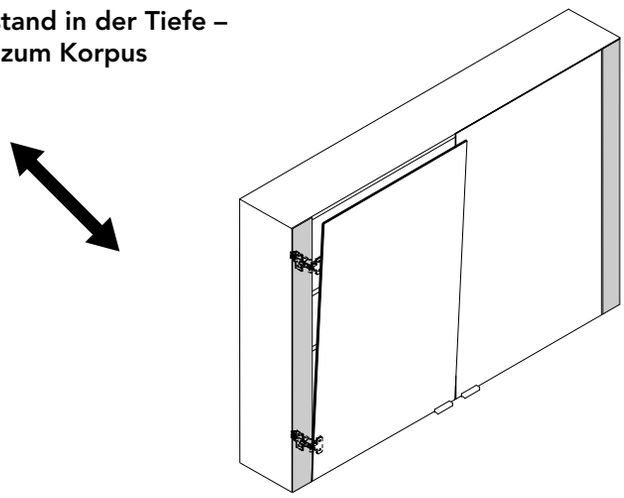

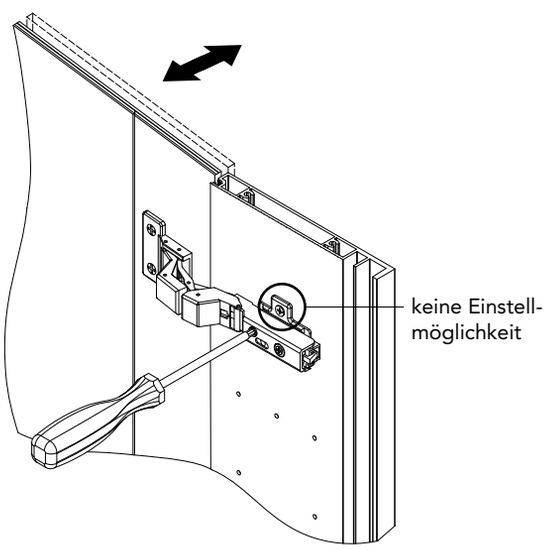

2. Abstand der Tür – seitlich zum Korpus der Mittelfuge

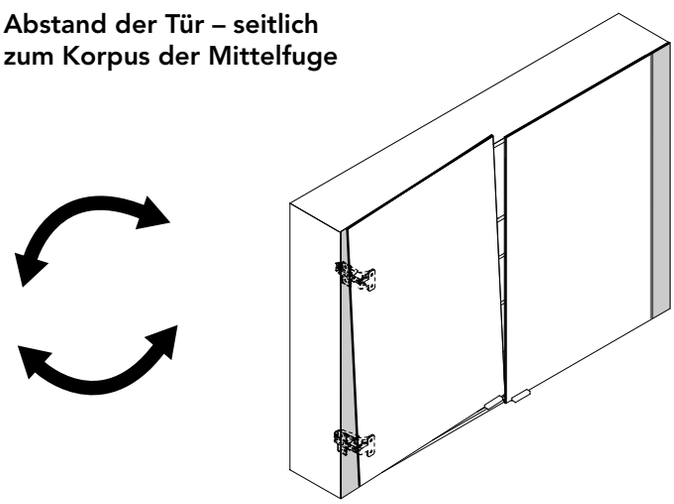

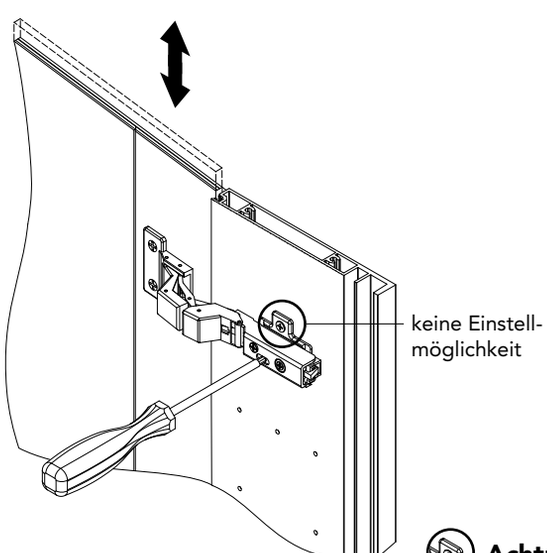

3. Abstand in der Höhe – Tür zum Korpus und Türen zueinander

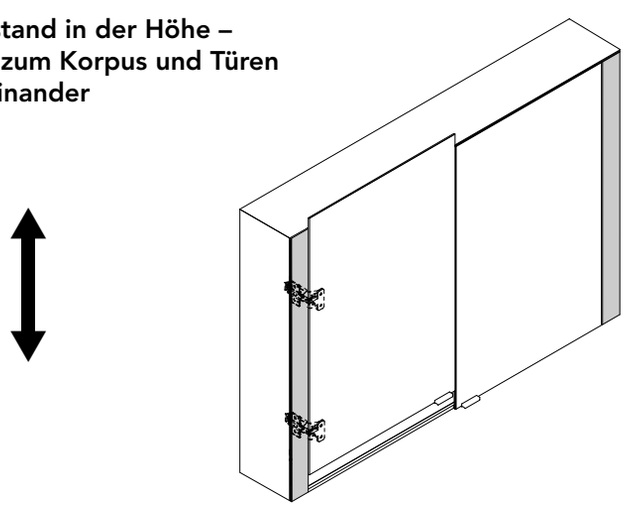

<u>Achtung:</u> Sofern Sie diese Schrauben überdrehen, ist das vorgeschnittene Gewinde defekt und die Kreuzmontageplatten halten nicht.

Montage

SPIEGELSCHRANK **AUFPUTZ**

Dämpfereinstellung

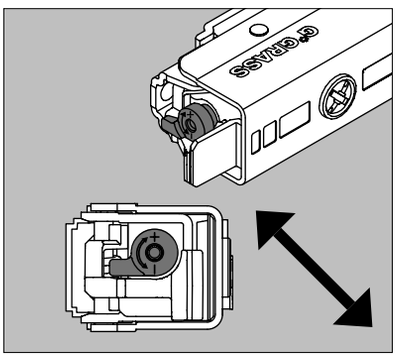

Draufsicht, Ecke Spiegelschrank,
Tür und Scharnier, schematisch

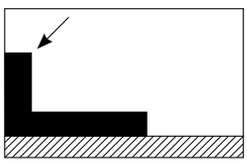

leicht

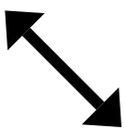

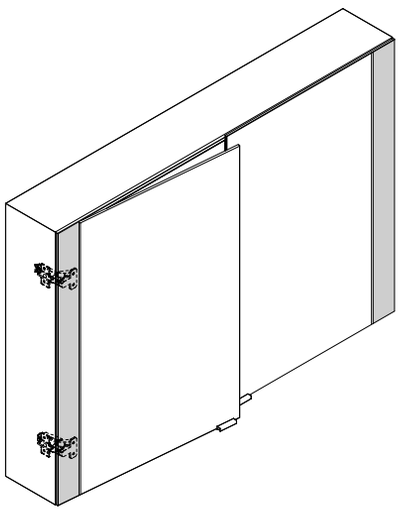

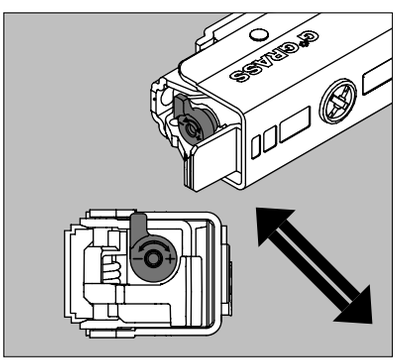

mittel

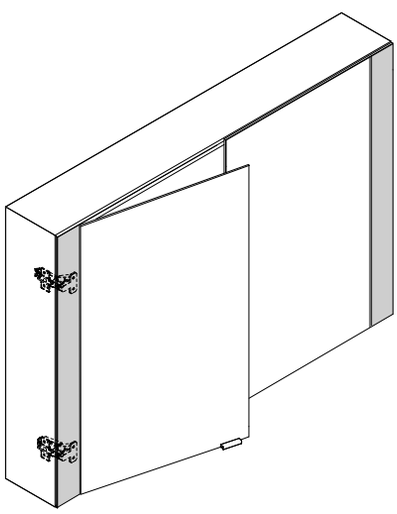

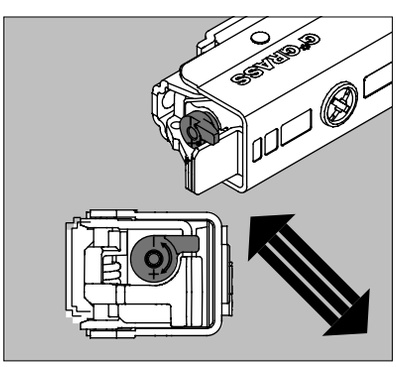

schwer

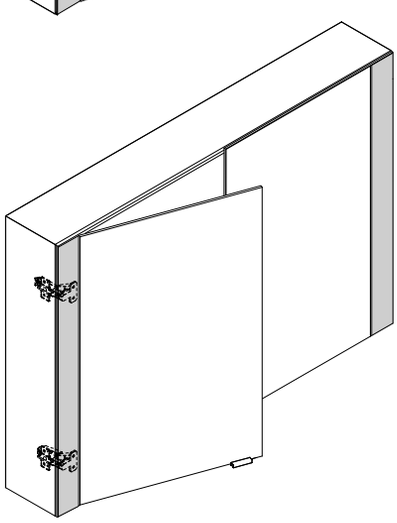

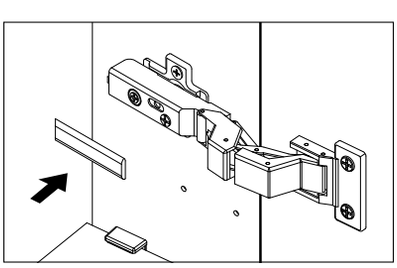

Bitte nach der Türeneinstellung
Abdeckkappe wieder anbringen.

Zubehör

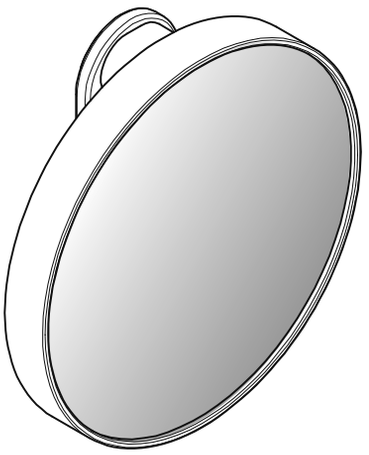

Montage Rasier- und Kosmetikspiegel

- ➲ Der Spiegel kann individuell angebracht werden: an der Korpusseite, der Rückwand oder der Spiegeltür.
- ➲ Die Aufnahme ist mit einem Doppelspiegelklebeband an der Rückseite ausgeführt.
- ➲ Vor der Montage an der Spiegeltür Position der Glasböden **1** berücksichtigen, Böden springen nicht um die Stärke des Rasier- und Kosmetikspiegels zurück!

HINWEIS:
Bitte beachten Sie, dass durch die Montage an der Rückwand oder der Korpusseite der Stauraum entsprechend dem Drehpunkt des Spiegels verloren geht.

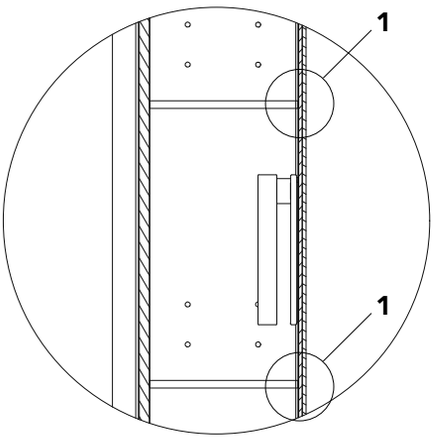

Montage des Rasier- und Kosmetikspiegels an der Spiegeltür.

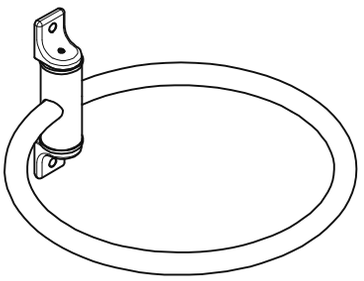

Montage Fönhalterung

- ➲ Schrauben sind abgestimmt auf die Bodenträgerbohrungen.
- ➲ Halterung an der Seitenwand positionieren.
- ➲ Mit den gelieferten Schrauben befestigen.

HINWEIS: Montage an der Rückwand ist nicht möglich.

Zubehör

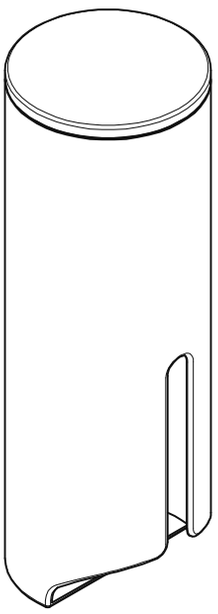

Montage Wattepadspender

- Der Wattepadspender kann individuell angebracht werden: an der Korpusseite, der Rückwand oder der Spiegeltür.
- Die Aufnahme ist mit einem Doppelspiegelklebeband an der Rückseite ausgeführt.
- Vor der Montage an der Spiegeltür Position der Glasböden berücksichtigen, Böden springen nicht um die Stärke des Wattepadspenders zurück!

HINWEIS:
Bitte beachten Sie bei der Positionierung, dass genügend Höhe zur Befüllung vorhanden ist.

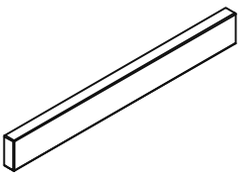

Montage Magnetleiste

- Die Magnetleiste kann individuell angebracht werden: an der Korpusseite, der Rückwand oder der Spiegeltür.
- Die Aufnahme ist mit einem Doppelspiegelklebeband an der Rückseite ausgeführt.
- Durch die Montage an Rückwand oder Korpusseite verliert sich Stauraum entsprechend der Nutzung der Leiste.

HINWEIS:
Bitte beachten Sie bei der Positionierung, dass genügend Höhe zur Anbringung der Utensilien vorhanden ist.

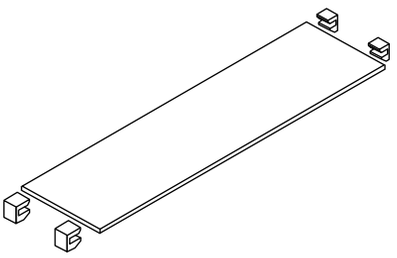

Zusätzlicher Einlegeboden

- Der zusätzliche Einlegeboden wird mit Bodenträgern geliefert.
- Bodenträger auf der gewünschten Höhe anschrauben.
- Einlegeboden auflegen.

Allgemeine Sicherheits- und Montagehinweise

Bitte beachten Sie, dass die sichere und ordnungsgemäße Montage dieses Produkts spezielle technische Kenntnisse und handwerkliche Fertigkeiten erfordert, die in einer Montageanleitung nur unzureichend vermittelt werden können. Wir empfehlen Ihnen daher dringend, die Montage ausschließlich von hierfür geschulten und entsprechend qualifizierten Fachmonteuren durchführen zu lassen.

Um eine nutzungssichere Montagebefestigung und optimale Funktion des Produkts zu gewährleisten, ist die Montage gemäß den Beschreibungen und Hinweisen dieser Montageanleitung auszuführen. Ferner sind die am Produkt selbst angebrachten Hinweise zu beachten.

Erforderliche elektrische Anschlussarbeiten dürfen generell nur von hierfür speziell ausgebildeten Fachkräften durchgeführt werden.

Bevor Sie mit der Montage beginnen, lesen Sie bitte die Montageanleitung vollständig und sorgfältig durch.

Das Produkt hat beim Hersteller vor Auslieferung mehrfache Qualitätskontrollen durchlaufen. Überprüfen Sie das Produkt trotzdem vor dessen Montage auf Transportschäden. Montieren Sie keine beschädigten Teile, sondern melden Sie etwaige Schäden umgehend bei Ihrem Fachhändler.

Zusätzliche Hinweise zur Montageausführung

Die Vorgewerke mit denen das Produkt verbunden bzw. hieran angeschlossen wird (z. B. Mauerwerk, Wände, elektrische Leitungen und Installationen), müssen sämtlichen gültigen technischen Normierungen und Regeln, sowie den Bauvorschriften entsprechen. Vor der Montage sind die gewichtstragenden Montagebereiche an Wänden bzw. innerhalb von Wandnischen auf ausreichende Belastungs- und Tragfähigkeit zu prüfen.

Achten Sie bei der Montage darauf, dass Wasser- und Stromleitungsführungen nicht beschädigt werden.

Bei der Montage ist auf die Verwendung geeigneten Werkzeugs zu achten. Das Werkzeug sollte über Schutzgummierungen verfügen, damit Beschädigungen der empfindlichen Materialoberflächen des Produkts vermieden werden.

Die Höhenpositionierung bei der wandseitigen Befestigung des Produkts obliegt der individuellen Festlegung des Nutzers. Sämtliche Darstellungen in der Montageanleitung stellen insoweit nur Empfehlungen dar.

Die schematischen Zeichnungen der Montageanleitung sind teilweise nicht maßstabsgerecht. Perspektivische Zeichnungen können unterschiedlich dargestellt sein.

Pflege- und sonstige Produkthinweise

Um die Qualitätseigenschaften und die Funktion des Produkts langfristig zu erhalten, ist das Produkt entsprechend unseren Pflegehinweisen zu behandeln, bzw. zu reinigen.

In den zum Produkt gehörenden Beleuchtungseinheiten sind Transformatoren integriert, die magnetische Wirkungen erzeugen und im Nahbereichsumfeld zu Störungen von elektrischen Geräten, insbesondere Herzschrittmachern, sowie zur Löschung von Magnetdatenträgern führen können. Entsprechendes gilt für die als Zubehörprodukt erhältlichen Magnetleisten. Bitte informieren Sie sich über die Empfindlichkeit bzw. das Verhalten von Geräten, die Sie am Produkt oder in dessen direkter Umgebung einsetzen wollen.

Nehmen Sie keine technischen Modifikationen am Produkt vor, da diese zum Verlust von Gewährleistungsrechten führen kann.

Produktgewährleistung

Wir stehen im Rahmen der gesetzlichen Gewährleistungspflichten für die einwandfreie Funktion und Materialqualität unserer Produkte ein. Im Gewährleistungsfall wenden Sie sich bitte an den Händler, bei dem Sie das Produkt erworben haben.

Gewährleistungsansprüche setzen die fachgerechte Montage des Produktes, dessen bestimmungsgemäße Benutzung und sachgemäße Behandlung sowie die notwendige Pflege voraus.

Für Produktmängel und Folgeschäden, die aus einer von dieser Anleitung abweichenden Montage oder einer unzulänglichen Montageausführung durch nicht ausreichend fachkundige Personen resultieren, besteht keine Haftung des Herstellers.

SPRINZ
LEBEN MIT GLAS

Joh. Sprinz GmbH & Co. KG
Postfach 2148 | D-88191 Ravensburg | Tel. +49 (0) 751 56080-0 | Fax + 49 (0) 751 54409 | badwelt@sprinz.eu
www.sprinz.eu

Technische Änderungen vorbehalten. Abweichungen von Angaben und Weiterentwicklungen behalten wir uns vor. Keine Haftung für Druckfehler. 150.43DE.09/2016